84 avenue Franklin Roosevelt 69120 VAULX-EN-VELIN
TEL : 04 72 14 09 08 – FAX : 04 72 14 02 74
E-mail : info@drim.fr

CONTROLE D'ACCES AUTONOME A CONTACT : DKF 400 B

Ce système se compose d'un boîtier de programmation, d'une tête de lecture en inox, et de clefs codées. Il offre une solution simple, économique et fiable aux problèmes de vandalisme. Il remplace tous systèmes à clefs et s'installe dans :

- L'entrée des parkings comme commande d'ouverture de portails.
- Les portes d'immeubles comme commande de gâche.
- Les chambres d'hôtels, etc.

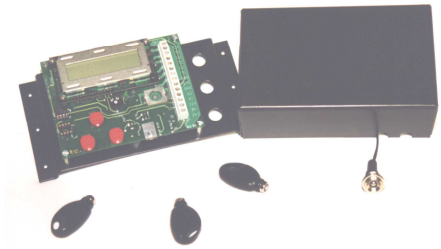

Caractéristiques techniques :

- Alimentation de la centrale : 12V/24V, (AC/DC) type **ALS 770**
- Consommation max. : 200 mA
- Longueur du câble entre tête et centrale : 100 mètres max. (paire torsadée blindée type **STXP2**)
- Nombres de relais de sorties : 3 internes, 16 supplémentaires avec cartes d'extension 8 relais (ref. MAV 108)
- Nombre de clés max. : 504 clés
- Conforme aux normes CE (**NF EN 50081-1 & NF EN 50081-2, NF EN 50082-1 & NF EN 50082-2**)

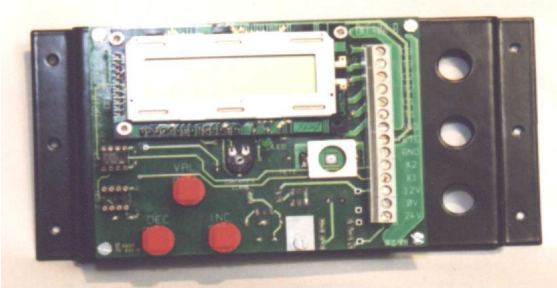

CENTRALE DE PROGRAMMATION : DKF 400 B

Elle se programme très facilement grâce à l'écran LCD incorporé, qui affiche clairement les différentes fonctions possibles :

- ENREGISTREMENT d'une clef
- EFFACEMENT d'une clef
- TEMPORISATION des relais de sortie
- SELECTION du nombre de relais de sorties : 1, 3 ou 19

La centrale dispose d'une tète de lecture interne permettant la programmation des clefs codées.

TETE DE LECTURE :

La tête de lecture externe est en inox étanche anti-vandale. Elle se raccorde à la centrale via 2 fils par une paire torsadée blindée (réf. **STXP2**) sur une distance maximale de 100 mètres par rapport à la centrale. Elle existe en 3 versions :

Tête de lecture à visser
TM 400 V

Tête de lecture pour montage saillie
TM 400 S

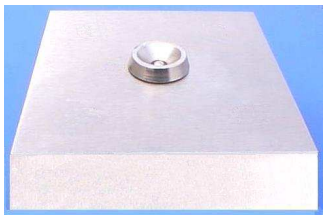

Tête de lecture pour montage en applique
TM 400 A

CLEFS CM 400

Les clefs sont constituées d'une puce électronique offrant plusieurs milliards de combinaisons. Chaque clef a un code unique (protocole de communication breveté). La clef est constituée d'un boîtier moulé, étanche, en matière plastique. De petite taille, très élégante, elle s'insère facilement dans un porte-clefs. Elle nen nécessite ni pile, ni entretien.

PROGRAMMATION DE LA CENTRALE : DKF 400 B

Pour programmer convenablement la centrale DKF 400 B, il faut **impérativement** respecter les points 0 à 3.

Il est possible à tout moment de sortir de la programmation en allant sur le message « SORTIE » du menu déroulant (voir page 4). De plus, la centrale se remet automatiquement en position « VEILLE » lorsque aucun bouton n'est activé au bout d'environ 25 secondes.

0) MISE EN MARCHE DE LA CENTRALE

Alimenter la centrale en 12 ou 24 V (alternatif ou continu)

VEILLE

1) PROGRAMMATION DU NOMBRE DE RELAIS UTILISE

Appuyer sur la touche valide : « VAL »

MENU
DKF 400

Appuyer 5 fois sur la touche décrémenter : « DEC »

Appuyer sur la touche « VAL »

PARAMETRE

Il vous est demandé de préciser le nombre de relais de sortie que vous désirez utiliser : Pour cela utiliser les touche « DEC » et « VAL »

- 01 : 1 seul relais
- 03 : 3 relais maximum
- 19 : 19 relais maximum (avec carte d'extension ref : MAV 108)

MODE PARAMETRE
NB RELAIS : 03

Pour enregistrer votre choix , maintenir appuyer la touche « VAL » pendant 3 secondes.
Appuyer brièvement sur la touche « VAL » pour revenir au menu

MENU
DKF 400

2) PROGRAMMATION DES TEMPORISATIONS RELAIS

Appuyer 3 fois sur la touche « DEC »
Appuyer sur la touche VAL

TEMPORISER

Il vous est demandé de préciser les temporisations des relais de sortie que vous désirez utiliser.

Appuyer sur les touches « DEC » ou « INC » pour sélectionner le relais voulu

MODE TEMPORISER
RELAIS 1 :

Appuyer sur la touche « VAL » pour confirmer, et avec les touches « DEC » et « INC » positionner le temps de temporisation du relais souhaité.

MODE TEMPORISER
RELAIS 3 : 05 secs

Appuyer sur la touche « VAL » durant plus de 3 secondes pour enregistrer la temporisation

Faire de même avec les autres relais si vous désirez les utiliser. Pour sortir du mode temporiser appuyer 2 fois sur la touche « VAL ».

MENU
DKF 400

3) ENREGISTREMENT D'UNE CLE

Appuyer sur la touche « VAL »

Avec les touches « INC » et « DEC », positionnez-vous sur l'adresse que vous désirez utiliser.

Appuyer sur la touche « VAL » pendant 3 secondes

Insérer alors la clé dans la tête de lecture interne

Ce message indique que la clé a été enregistrée à l'adresse : **0 0 0**
L'indication « P » indique que la case mémoire est pleine et que la clé enclenchera le relais 1

Appuyer sur la touche « VAL » pour revenir au menu

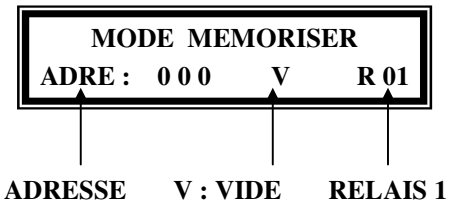

INSERER CLE

MODE MEMORISER
ADRE : 0 0 0 P R 01

MENU
DKF 400

Si vous avez terminé la programmation des clés, passez directement au message « SORTIE » (voir page 4)

4) EFFACEMENT D'UNE CLE

Appuyer 2 fois sur la touche « DEC »

Appuyer sur la touche « VAL »

Avec les touches « DEC » et « VAL », positionner vous sur l'adresse mémoire que vous désirez effacer.

Appuyer sur la touche « VAL » durant 3 secondes pour confirmer l'effacement.

Ce message indique que la clé stockée à l'adresse **0 0 0** a été effacée. (« V » :case mémoire vide).
Appuyer sur la touche « VAL » pour revenir au menu

EFFACER

MODE EFFACER
ADRE : 0 0 0 P R

MODE EFFACER
ADRE : 0 0 0 V R 01

5) DUPLICATION DE MEMOIRES (à utiliser avec précaution)

Cette fonction permet lorsqu'on a plusieurs centrale a programmer de manière identique avec les mêmes clés, de ne faire la programmation qu'une seule fois. Tout d'abord, couper l'alimentation de la centrale. Placer la mémoire vierge sur le support **MEM2** de la centrale programmée. (ergot contre ergot).

Alimenter la centrale.

Positionnez-vous sur le menu « **DUPLIQUER** ».

Appuyer sur la touche « VAL » durant 3 secondes pour lancer la duplication. Celle ci dure environ 70 secondes.

DURANT LA DUPLICATION, NE PAS MANIPULER LA CENTRALE.

Le système revient automatiquement sur le menu général à la fin de la programmation

Couper l'alimentation de la centrale. Retirer la mémoire MEM2. Celle-ci contient maintenant les mêmes informations que la mémoireMEM1

ATTENTION
Vous manipuler des composants électroniques sensibles. Toute manipulation doit se faire avec précaution.

DUPLIQUER

MODE DUPPLIQUER
ATTENDRE

MENU
DKF 400

VOUS AVEZ FINI LA PROGRAMMATION ? ? ? ?

OUI : Appuyer 6 fois sur la touche « DEC »

MENU DKF 400

Appuyer sur la touche « VAL »

SORTIE

La centrale passe en mode « VEILLE ». Elle est prête à fonctionner.

VEILLE

NON, j'aimerais modifier la programmation.
Avec les touches « INC » et « DEC » positionnez-vous sur la fonction que vous désirer modifier.

Droit de modifications techniques réservé. Indications non contractuelles.

SCHEMA DE BRANCHEMENT DE LA CENTRALE DKF 400 B

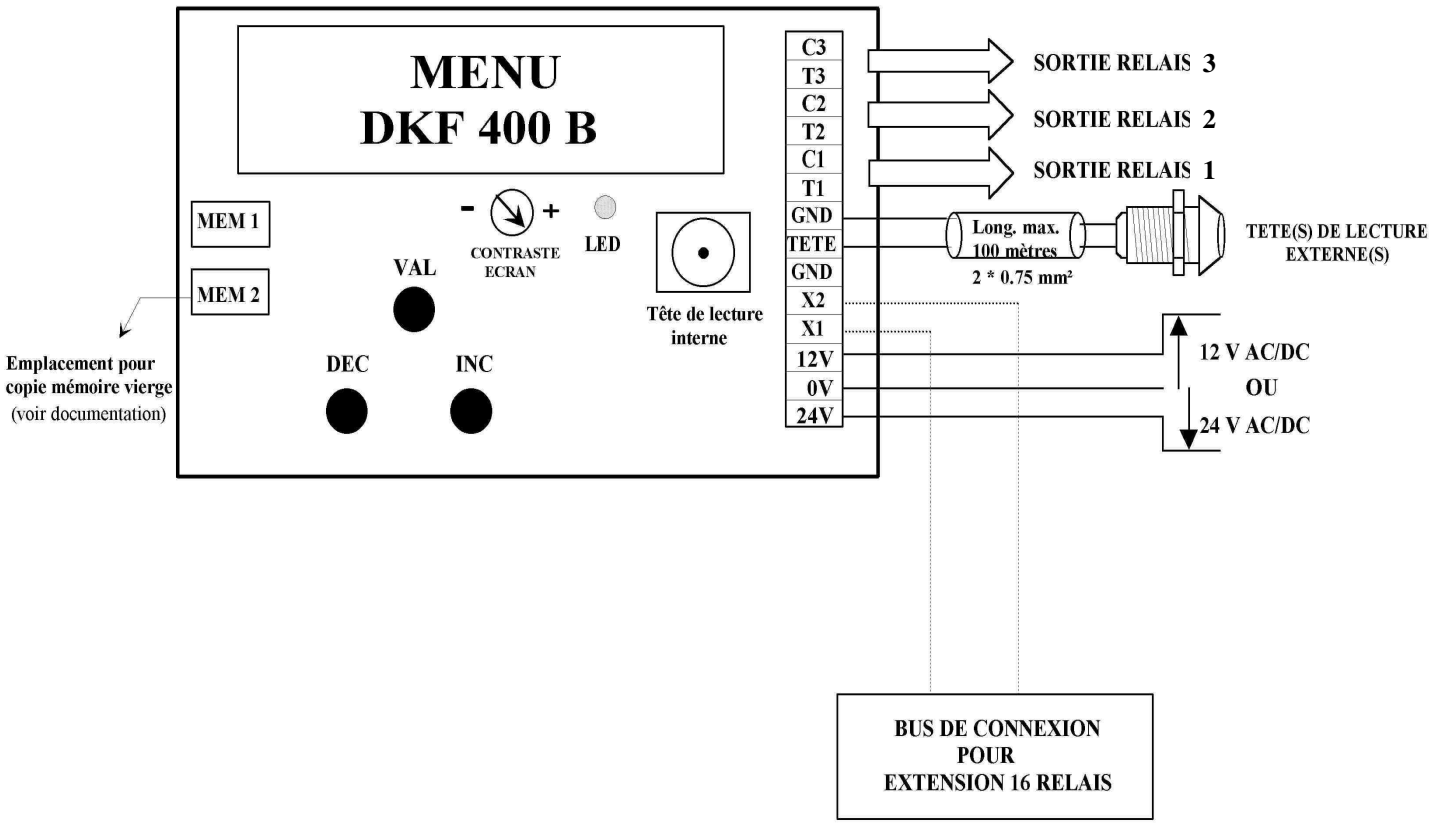

RESIDENCE : .....

INSTALLATEUR : .....

NOMBRE DE RELAIS UTILISES : .....

TEMPORISATION RELAIS 1 : .....

TEMPORISATION RELAIS 2 : .....

TEMPORISATION RELAIS 3 : .....

NOMBRE DE CLE UTILISEES : .....

TABLEAU DE SELECTION

Nb de relais : 1

Clé : 0 à 503 activent le relais 1

Nb de relais : 3

Clé : 0 à 83	Relais 1	Clé : 84 à 167	Relais 2	Clé : 168 à 251	Relais 3
Clé : 252 à 335	Relais 1	Clé : 336 à 419	Relais 2	Clé : 420 à 503	Relais 3

Nb de relais : 19

Clé : 0 à 20	Relais 1	**Relais internes à la centrale DKF 400B**
Clé : 21 à 41	Relais 2	
Clé : 42 à 62	Relais 3	
Clé : 63 à 83	Relais 4	**Relais de la carte d'extension n° 1**
Clé : 84 à 104	Relais 5	
Clé : 105 à 125	Relais 6	
Clé : 126 à 147	Relais 7	
Clé : 148 à 167	Relais 8	
Clé : 168 à 188	Relais 9	
Clé : 189 à 209	Relais 10	
Clé : 210 à 230	Relais 11	
Clé : 231 à 251	Relais 12	**Relais de la carte d'extension n° 2**
Clé : 252 à 272	Relais 13	
Clé : 273 à 293	Relais 14	
Clé : 294 à 314	Relais 15	
Clé : 315 à 335	Relais 16	
Clé : 336 à 356	Relais 17	
Clé : 357 à 377	Relais 18	
Clé : 378 à 503	Relais 19	

INSTALLATEUR : ………………………………………………………………………………

RESIDENCE : ………………………………………………………………………………

NOMBRE DE CLES : ……………………………………………………………………...

NUMERO CLE	ADRESSE DE LA CLE DANS LA CENTRALE	AFFECTE A Mr ou Mme :