LIMITEUR DE VITESSE - POULIE TREUIL - PÈSE CHARGE

CHAPITRE

B

LIMITEURS DE VITESSE
CONFORME À LA DIRECTIVE 2014/33/UE

Nos limiteurs sont qualifiés TÜV. **(*Produits tenus en stock)**

Unidirectionnel

LU200/300
(Gauche/droit)

Limiteurs unidirectionnels avec deuxième contact en montée : Nous consulter

ø POULIE	VITESSE NOMINALE	VITESSE DE PRISE	SENS	RÉFÉRENCE
200 mm	0.63 m/sec	0.8 m/sec	Gauche	**LUG200C0.8***
200 mm	0.63 m/sec	0.8 m/sec	Droit	**LUD200C0.8***
200 mm	0.70 m/sec	0,9 m/sec	Gauche	**LUG200C0.9***
200 mm	0.70 m/sec	0,9 m/sec	Droit	**LUD200C0.9***
200 mm	0,80 m/sec	1.04 m/sec	Gauche	**LUG200C1.04***
200 mm	0,80 m/sec	1.04 m/sec	Droit	**LUD200C1.04***
200 mm	1 m/sec	1.29 m/sec	Gauche	**LUG200C1.29***
200 mm	1 m/sec	1.29 m/sec	Droit	**LUD200C1.29***
200 mm	Vitesse sur demande	Vitesse sur demande	Gauche ou Droit	**LU_200C__**
300 mm	0.63 m/sec	0.8 m/sec	Gauche	**LUG300C0.8***
300 mm	0.63 m/sec	0.8 m/sec	Droit	**LUD300C0.8***
300 mm	0.70 m/sec	0,9 m/sec	Gauche	**LUG300C0.9***
300 mm	0.70 m/sec	0,9 m/sec	Droit	**LUD300C0.9***
300 mm	0,80 m/sec	1.04 m/sec	Gauche	**LUG300C1.04***
300 mm	0,80 m/sec	1.04 m/sec	Droit	**LUD300C1.04***
300 mm	1 m/sec	1.29 m/sec	Gauche	**LUG300C1.29***
300 mm	1 m/sec	1.29 m/sec	Droit	**LUD300C1.29***
300 mm	Vitesse sur demande	Vitesse sur demande	Gauche ou droit	**LU_300C__**

Bidirectionnel simple contact pour déclenchement du parachute en DESCENTE et en MONTÉE

LB200/300
(Gauche/droit)

200 mm	0.63 m/sec	0.8 m/sec	G et D	**LB200C0.8***
200 mm	0.70 m/sec	0,9 m/sec	G et D	**LB200C0.9***
200 mm	0.80 m/sec	1,04 m/sec	G et D	**LB200C1.04***
200 mm	1 m/sec	1.29 m/sec	G et D	**LB200C1.29***
200 mm	Vitesse sur demande	Vitesse sur demande	Gauche ou Droit	**LB200C**
300 mm	0.63 m/sec	0.8 m/sec	G et D	**LB300C0.8***
300 mm	0.70 m/sec	0,9 m/sec	G et D	**LB300C0.9***
300 mm	0.80 m/sec	1,04 m/sec	G et D	**LB300C1.04***
300 mm	1 m/sec	1.29 m/sec	G et D	**LB300C1.29***
300 mm	Vitesse sur demande	Vitesse sur demande	Gauche ou droit	**LB300C**

Bidirectionnel double contact pour déclenchement du parachute en DESCENTE second contact en montée

LD200/300

NF/NO = 2ème contact à préciser

200 mm	0.63 m/sec	0.8 m/sec	Parachute	**LD200C0.8/NF**
200 mm	0.70 m/sec	0,9 m/sec	Parachute	**LD200C0.9/NF**
200 mm	0.80 m/sec	1,04 m/sec	Parachute	**LD200C1.04/NF**
200 mm	1 m/sec	1.29 m/sec	Parachute	**LD200C1.29/NF**
200 mm	Vitesse sur demande	Vitesse sur demande	Parachute	**LD200C__/NF**
300 mm	0.63 m/sec	0.8 m/sec	Parachute	**LD300C0.8/NF**
300 mm	0.70 m/sec	0,9 m/sec	Parachute	**LD300C0.9/NF**
300 mm	0.80 m/sec	1,04 m/sec	Parachute	**LD300C1.04/NF**
300 mm	1 m/sec	1.29 m/sec	Parachute	**LD300C1.29/NF**
300 mm	Vitesse sur demande	Vitesse sur demande	Parachute	**LD300C__/NF**

Catalogue 2018-2020 © - Reproduction même partielle interdite. Photos et illustrations non contractuelles.

POULIES TENDEUSES ET ACCESSOIRES

(*Produits tenus en stock)

Poulies tendeuses horizontales capôtées

TH200/300

POIDS	POUR	DIAMÈTRE POULIE	RÉFÉRENCE
10 Kg	LU	200 mm	**TH200/10C**
10 Kg	LU	300 mm	**TH300/10C**
13 Kg	LD	200 mm	**TH200/13C**
13 Kg	LD	300 mm	**TH300/13C**
22 Kg	LB	200 mm	**TH200/22C**
22 Kg	LB	300 mm	**TH300/22C**

Poulies tendeuses verticales capôtées

Poids de 104 Kg également proposés pour les limiteurs LB

TV200/300

30 Kg	LU	200 mm	**TV200/30C***
30 Kg	LU	300 mm	**TV300/30C***
60 Kg	LD	200 mm	**TV200/60C***
60 Kg	LD	300 mm	**TV300/60C***

Capots universel

LIM/CAPOT

DÉSIGNATION	RÉFÉRENCE
Capot de limiteur universel galvanisé	**LIM/CAPOT**
Capot plastique	**LIM/CAPOTPLAST**

Kit câble pour limiteurs standard 70 mètres

(70 mètres)

LIM/KCL70

- Kit standard 70 mètres tenu en stock :
  70 mètres de câbles acier Ø 6,3 mm en bobine, 6 serres-câbles et 2 cosses coeur.

DÉSIGNATION	RÉFÉRENCE
Kit câble pour limiteurs longueur 70 mètres + accessoires	**LIM/KCL70**

Kit câble pour limiteurs : longueur sur-mesure

LIM/CAB
sur-mesure

LIM/KAC

- Vendu au mètre : cumuler la longueur totale en précisant le nombre de coupes et la longueur pour chaque coupe (LIM/CAB).
- Commander autant de LIM/KAC que de coupes. (Un kit se compose de 6 serres-câbles et 2 cosses coeur).

DÉSIGNATION	RÉFÉRENCE
Câble pour limiteur longueur à la demande (prix/mètre)	**LIM/CAB**
Kit 6 serres-câbles et 2 cosses	**LIM/KAC**

Catalogue 2018-2020 © - Reproduction même partielle interdite. Photos et illustrations non contractuelles.

KIT DE DÉCLENCHEMENT ET DE RÉARMEMENT

Télécommande pour limiteurs bidirectionnels

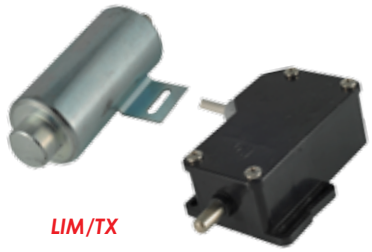

LIM/TX

Kit télécommande pour limiteurs bidirectionnels (24V) :
- Une bobine de déclenchement
- Un contact de réarmement

DÉSIGNATION	RÉFÉRENCE
Kit télécommande limiteur	**LIM/TX**

Boîtier avec sélecteur à clé (3 positions)

LIM/CONTACT

Boitier avec sélecteur à clé (3 positions) :
- 1 position Milieu
- 2 positions contacts fugitifs
- 2 contacts NO
- Livré avec 2 clés

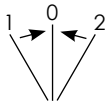

Boitier avec sélecteur à clé (3 positions)	**LIM/CONTACT**

ACCESSOIRES POUR CÂBLES DE TRACTION

Kit de fixation câbles sur cabine

FXCAB

LONGUEUR FILTAGE	SERRE CÂBLE	RESSORT	COSSE COEUR	RÉFÉRENCE
FX250 M12 x 150	ZN Ø 8	Ø 8 L 104,8	Ø 8	**FXCAB250812**
FX130 M16 x 80	ZN Ø 10	Ø 8 L 104,8	Ø 10	**FXCAB1301080**
FX245 M16 x 100	ZN Ø 10	Ø 8 L 104,8	Ø 10	**FXCAB24510100**
FX300 M16 x 140	ZN Ø 10	Ø 8 L 104,8	Ø 10	**FXCAB30010140**
FX400 M16 x 140	ZN Ø 10	Ø 8 L 104,8	Ø 10	**FXCAB40010140**
FX430 M16 x 120	ZN Ø 14	Ø 9,5 L 104,8	Ø 14	**FXCAB43014120**
FX330 M20 x 140	ZN Ø 14	Ø 9,5 L 104,8	Ø 14	**FXCAB33014140**
FX455 M20 x 140	ZN Ø 14	Ø 9,5 L 104,8	Ø 14	**FXCAB45514140**
FX510 M20 x 270	ZN Ø 14	Ø 9,5 L 104,8	Ø 14	**FXCAB51014270**
FX750 M20 x 100	ZN Ø 14	Ø 9,5 L 104,8	Ø 14	**FXCAB75014100**

Boite à coin de fixation de câble

BC9-11

BC12-14

BC6-8

DÉSIGNATION	RÉFÉRENCE
BC6-8 + axe + goupilles	**BC6-8**
BC 9-11 + axe + goupilles	**BC9-11**
BC 12-14 + axe + goupilles	**BC12-14**

Câble de traction pour ascenseur

- Vendu au mètre : cumuler la longueur totale en précisant le nombre de coupes et la longueur pour chaque coupe
- **Disponible de 8 à 22 mm**
- **Fabrication Française avec certification de conformité ascenseur fournie**

Catalogue 2018-2020 © - Reproduction même partielle interdite. Photos et illustrations non contractuelles.

SASSI - MODY

POULIES DE 320 A 600

VITESSE 1M/SEC

- Poulies diamètres : 320/360/400/480/520/560/600
- Charge utile :
  - 480 Kg en direct
  - 630 Kg en mouflé
- Châssis plat antivibratoire
- Vitesse : 1 m/sec
- Régulation : VVVF
- Puissance : 1.5 à 6.5 Kw
- Frein 60 / 48 / 110 vcc
- Lubrification à vie

Exemple de composition des références MODY :
PMODY3205G8

Référence	*Modèle*	*Diamètre*	*Nb de gorges*	*ø câble*
P	MODY	320	5G	8

Sélection de votre référence en standard :

Diamètre	320	360	400	480	520	560	600
Nb de gorges	5G	5G	4G	4G	3G	3G	3G
ø câble	8	9	10	12	13	14	15

Autres sur demande

SASSI - LÉO

FREINS TAMBOUR

POULIES DE 320 A 700

VITESSE 1M/SEC

- Poulies diamètres : 320/360/400/450/480/520/560/600/700
- Charge utile :
  - 630 Kg en direct
  - 1000 Kg en mouflé
- Protection poulie
- Protection garde câbles
- Châssis plat antivibratoire
- Vitesse : 1 m/sec
- Régulation : VVVF
- Puissance : 3.3 à 11 Kw
- Frein 48 / 60 / 110 vcc
- Lubrification à vie

Exemple de composition des références LEO :
PLEO3206G8

Référence	*Modèle*	*Diamètre*	*Nb de gorges*	*ø câble*
P	LEO	320	6G	8

Sélection de votre référence en standard :

Diamètre	320	360	400	450	480	520	560	600	700
Nb de gorges	6G	6G	5G	5G	5G	4G	4G	4G	4G
ø câble	8	9	10	11	12	13	14	15	16

Autres sur demande

POULIE DE RENVOI SASSI

Exemple de composition des références :
PRENV3203G8

Référence	*Modèle*	*Diamètre*	*Nb de gorges*	*ø câble*
P	RENV	320	3G	8

Diamètre	320	360	360	360	360	400	400	400	400	450	450
Nb de gorges	3	3	4	5	6	3	4	5	6	3	4
ø câble	8 - 9	8 - 9	9	9	9	9 - 10	10	10	10	11	11

450	450	500	500	500	500	550	550	550	550	600	600	600	600
5	6	3	4	5	6	3	4	5	6	3	4	5	6
11	11	12	12	12	12	13	13	13	13	13	13	13	13

Merci de préciser le pas de 19 ou 21 (écart entre 2 câbles, autres sur demande)

TREUIL SASSI EXISTANT

NOUS COMMUNIQUER LE NUMÉRO DE SÉRIE INSCRIT SUR LE TREUIL ÉXISTANT.

NOUS PERMETTANT DE RETROUVER LES CARACTÉRISTIQUES COMPLÈTES DE CE PRODUIT.

POULIE DE MOUFLAGE

NOUS COMMUNIQUER :

- *Diamètre de la poulie : de 240 à 480 mm*
- *Nombre de gorges*
- *Diamètre du câble : de 6 à 12 mm*
- *Diamètre de l'arbre*

Catalogue 2018-2020 © - Reproduction même partielle interdite. Photos et illustrations non contractuelles.

DELAIS MOYEN 14 JOURS

Treuils S38 & S38-S

POULIES DE 360 A 700

S38 / S38-S

Caractéristiques techniques du S38 et S38-S :

- Charge statique max : S38 : **3000 Kg**
  S38-S : **3300 Kg (avec contre-palier)**
- Poulies diamètres : ø 360/400/480/520/560/600/700 mm
- Vitesse : 0.39 m/s à 1.93 m/s
- Puissance : 4/16 pôles : 4 à 5.5 KW
  VVF 4 pôles : 3.3 à 7.3 KW

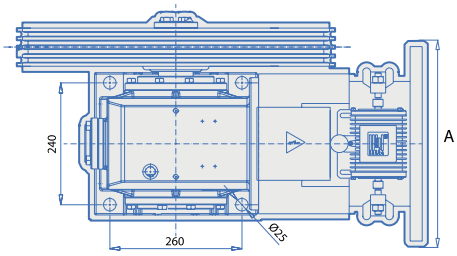

S38

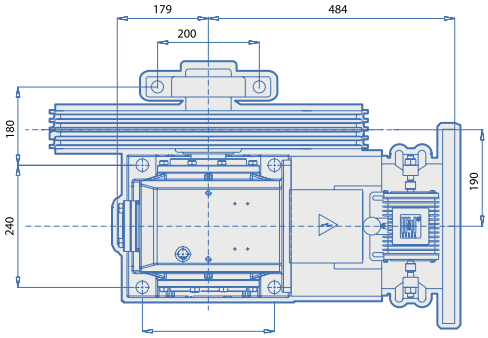

S38-S

Treuils S48 et S48-S

POULIES DE 400 A 700

S48 / S48-S

Caractéristiques techniques du S48 et S48-S :

- Charge statique max : S48 : **3100 Kg**
  S48-S : **3400 Kg (avec contre-palier)**
- Poulies diamètres : ø 400 à 700 mm
- Vitesse : 0.52 m/s à 2.94 m/s
- Puissance
  4/16 pôles : 3.5 à 7.3 kW
  VVVF : 3.3 à 11.4 KW

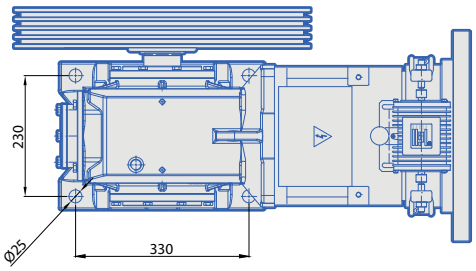

S48

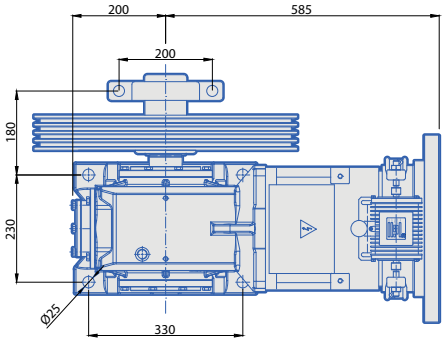

S48-S

Catalogue 2018-2020 © - Reproduction même partielle interdite. Photos et illustrations non contractuelles.

DELAIS MOYEN 14 JOURS

Treuil S58

S58

POULIES DE 400 A 700

Caractéristiques techniques du S58 :

- Charge statique max : **4000 Kg**
- Poulies diamètres : ø 400/480/520/560/600/700 mm
- Vitesse : 0.51 m/s à 3.49 m/s
- Puissance : Version 4/16 50hz : 4 à 11 KW
  Version VVVF 50hz : 3.3 à 19.1 KW

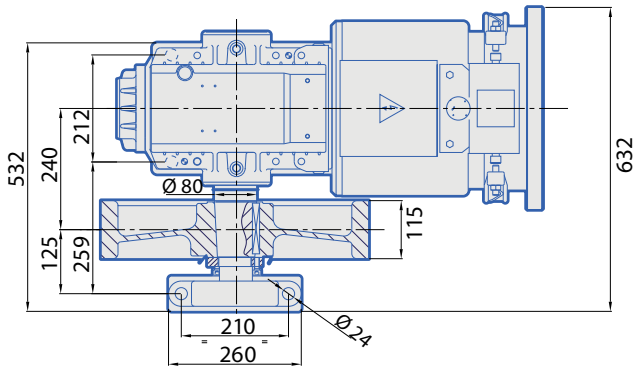

Treuil G400 T3 - GEARLESS

G400-T3

Caractéristiques techniques du G400 T3 :

- Charge statique max : **5200 Kg**
- Poulies diamètres : ø 320/360/400/450/480/520/560/600/650 mm
- Vitesse : 0.63 m/s à 2.50 m/s
- Puissance : 2.5 à 30.9 kW (16 poles)
- Livré avec poulie, encodeur absolu, câble moteur

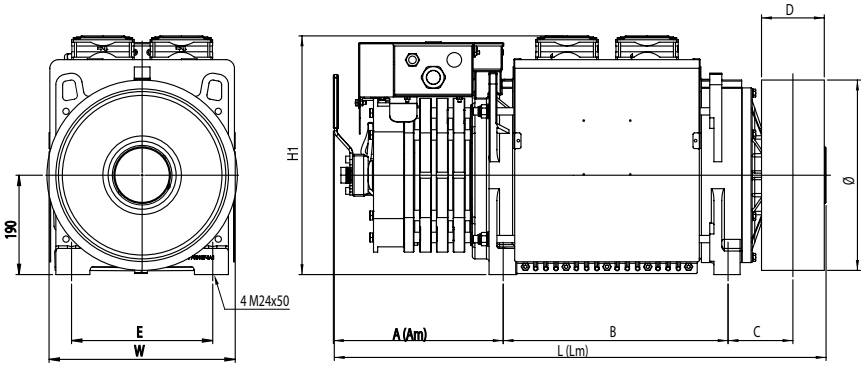

TYPE G-400 T3	A	L	Am	Lm	B	C	E	W	H1	D	Ø
Avec ventilateurs	279	897	324	942	430	124	270	356	450	120	240 - 320 - 360 - 400 450 - 480 - 520 - 560 - 600

Catalogue 2018-2020 © - Reproduction même partielle interdite. Photos et illustrations non contractuelles.

Module digital électronique DS55C - Avec jauge de contrainte à fixer sur l'arcade

Le système DS55 mesure la charge d'un ascenseur et affiche son poids. Ce système inclut un module digital électronique DS55C à installer sur le toit de la cabine. Le capteur est constitué d'une jauge de contrainte DS55J à fixer sur l'arcade.

Caractéristiques techniques :
- Boutons poussoirs pour la calibration et le paramétrage.
- Menu de calibration convivial
- Alimentation sous 12 ou 24 volts AC/DC.
- Trois relais de sortie NO/NC.
- Compensation en mouvement de la variation de charge.
- Dimensions du module 100x90x22mm.
- Options disponibles :
  - Sorties digitales RS485, RS422 ou CAN, contacts optocouplés.
  - Capteur DS55J à jauge de contrainte
- Connexion plug and play du capteur sur le module DS55.
- Fixation sur une vraie arcade au plus près des câbles.
- Mesure la flexion proportionnelle à la charge appliquée sur l'arcade.
- Dimensions du capteur 110 x 35 x 5mm.
- Option : Module MR intégrant le capteur DS55J à monter instantanément sur l'ensemble des câbles, longueur 150mm, entretoises d'adaptation au diamètre du câble (à préciser).

DS55J

DS55C

MR15

DÉSIGNATION	RÉFÉRENCE
Kit DS55C et jauge DS55J	**DS55**
Contrôleur électronique à affichage par 4 digits LED	**DS55C**
Jauge de contrainte à monter sur l'arcade	**DS55J**
Module de jauge (préciser ø câble)	**MR15**

Module digital électronique DS55CT - Avec capteur sur câble de traction de diamètre 6 à 16 mm

Le système DS55 mesure la charge d'un ascenseur et affiche son poids. Ce système inclut un module digital électronique DS55CT à installer sur le toit de la cabine. Le capteur est constitué d'un ensemble de modules CT à installer sur chaque câble de traction.

Caractéristiques techniques :
- 8 connecteurs d'entrées plug and play pour les capteurs monocâbles CT. Capteurs CT à monter sur câbles :
- Un capteur CT par câble à placer à 50cm de la liaison, à définir en fonction du diamètre du câble.
- Dimensions du capteur 70x65x50mm.
- Connexion plug and play du capteur sur le module DS55.
- Pivots d'adaptation en fonction du diamètre du câble :

À commander : un contrôleur et autant de capteurs CT que de câbles

ø câble mm	6	7	8	9	10	11	12	13	14	15	16
N° Pivot P	5	5	3	1	2	1	8	7	7	5	5
Capteur CT	6	7	8	9	10	11	12	13	14	15	16

CAPTEUR
CT

DS55CT

Exemple de Pivot

1 5 7

DÉSIGNATION	RÉFÉRENCE
Contrôleur électronique à affichage par 4 digits LED	**DS55CT**
Capteur pour câble (préciser ø câble tableau ci-dessus)	**CT(6 à 16)**

Pèse charge pour câble de diamètre 6,5 à 12 mm

Le système mesure la charge de la cabine en utilisant 4 capteurs installés sur les câbles de traction de diamètre 6,5 à 12 mm (4 câbles sont nécessaires et suffisants).
Le dispositif électronique mesure les 3 charges importantes pour un ascenseur :
- Surcharge
- Charge minimale
- Charge maximale
Alimentation : 230V / 50mA
Capacité maximale : 4 tonnes

LWS2103F

DÉSIGNATION	RÉFÉRENCE
Pèse charge pour câble diamètre 6,5 à 12 mm	**LWS2103F**

Catalogue 2018-2020 © - Reproduction même partielle interdite. Photos et illustrations non contractuelles.